V

ref. **VV04G**

Suitable for indoor use, at 77°F
Convient pour une utilisation en intérieur à une température ambiante de 77°F
Apta para uso interior a temperatura ambiente de 77°F

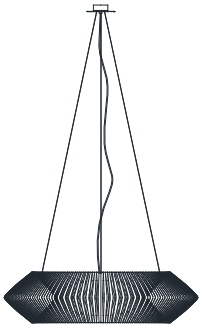

Box contains | Contenu de la boite | Contenido de la caja:

A - Lampshade | Abat jour | Tulipa (1)
B - Holding piece | Pièce de fixation | Pieza de sujeción (1)
C - Portalámparas | Supports de lampe | Lampholder (1)
D - Security screws | Vis de sécurité | Tornillos de seguridad (2)
E - Electrical disposal | Domino életrique | Ficha (3)
F - Acrylicdiffuser | Abat jour en acrylique | Tulipa acrílica (2)
G- Canopy | Rosace | Florón (1)
H -Tie rod | Tendeur | Tensor (3)

ONLY LED LIGHT BULBS
Max. 8W

SAFETY NOTE: Switch off mains supply before commencing installation
INFORMATION DE SÉCURITÉ: Debranchez l'alimentation avant de commencer l'installation
INDICACIÓN DE SEGURIDAD : Desconecte la alimentación eléctrica antes de empezar la instalación

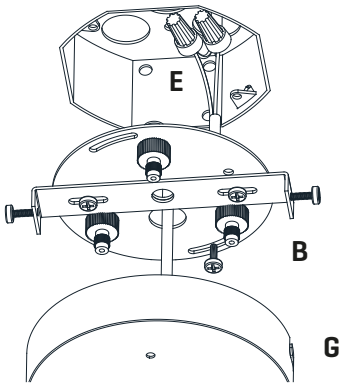

1

Pass the electric cables to the interior and do the electric connection inside the octagon box, please follow the instructions.

Passez les câbles électriques à l'intérieur et établissez la connexion électrique à l'intérieur en suivant les instructions.

Pasar los cables eléctricos al interior y hacerl a conexión eléctrica dentro de la caja de conexiones, siguiendo las instrucciones.

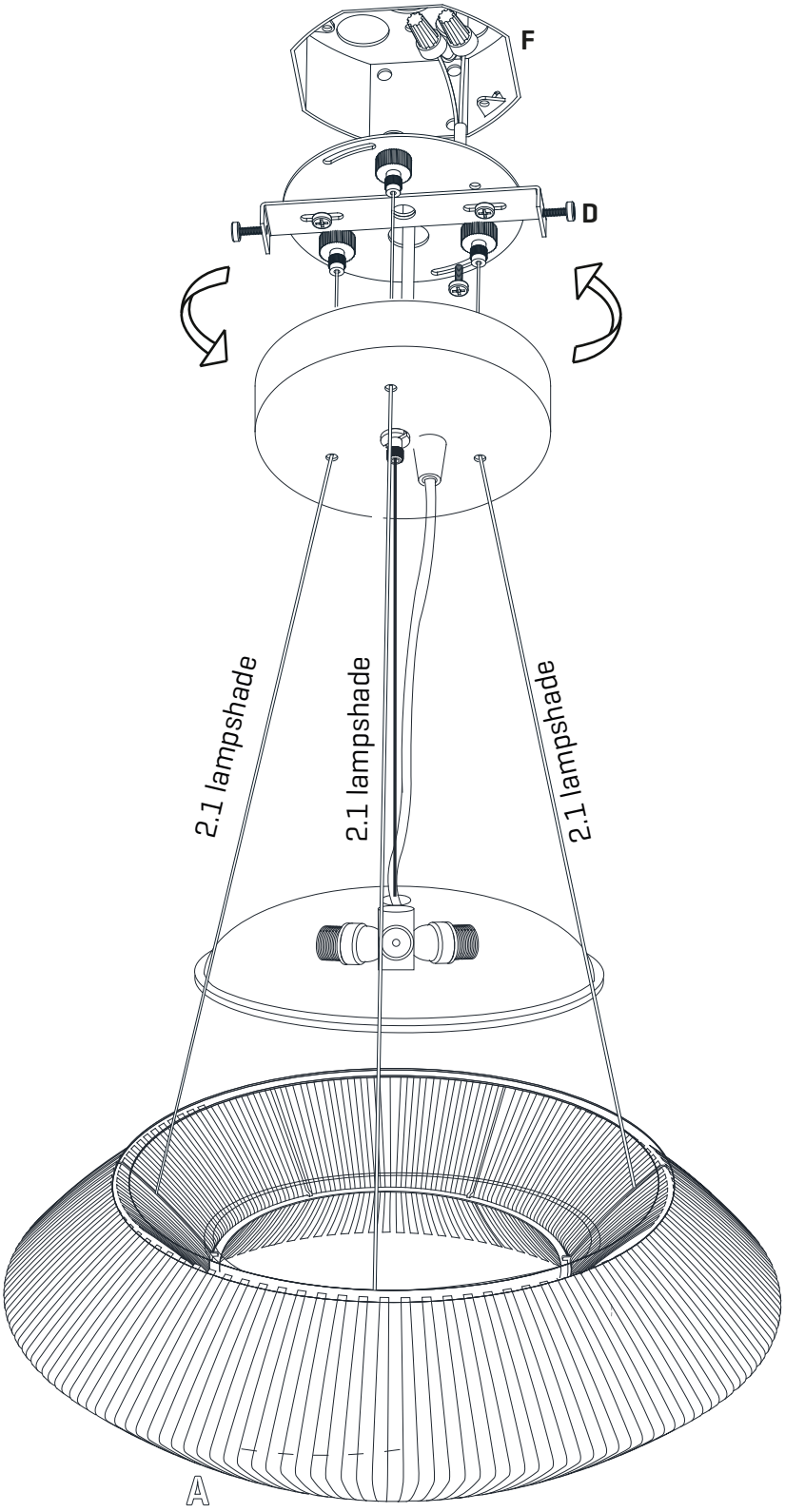

2

The new model with an **ACRYLIC** diffuser incorporates a new steel cable that goes directly to the canopy.

Pass both the steel cables through the holes in the canopy.
2.1 Conect the steel cables by using the tide rods: Loose the inferior part of the tie rod and push it towards inside in order to introduce the steel cable, afterwards tighten just to assure it.

Le nouveau modèle avec diffuseur **ACRÏLICA** intègre un nouveau câble en acier qui va directement à la rosette de plafond.

Passez les deux câbles en acier dans les trous de la rosace de plafond.
2.1 Connectez les câbles en acier à l'aide des barres de marée: Desserrez la partie inférieure de la barre et poussez-la vers l'intérieur pour introduire le câble en acier, puis serrez-la juste pour l'assurer.

El nuevo modelo con difusor **ACRÏLICO** incorpora un nuevo cable de acero que va directamente al florón.

Pasar los cables de acero y el cable eléctrico por los agujeros del florón.
2.1 Conectar los cables de acero a los tensores: Aflojar la parte inferior del tensor y empujarla hacia dentro para introducir el cable de acero, a continuación apretarla para asegurarlo.

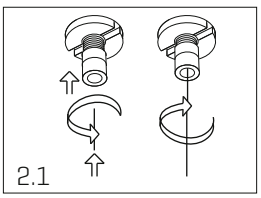

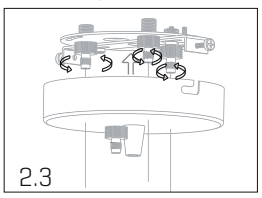

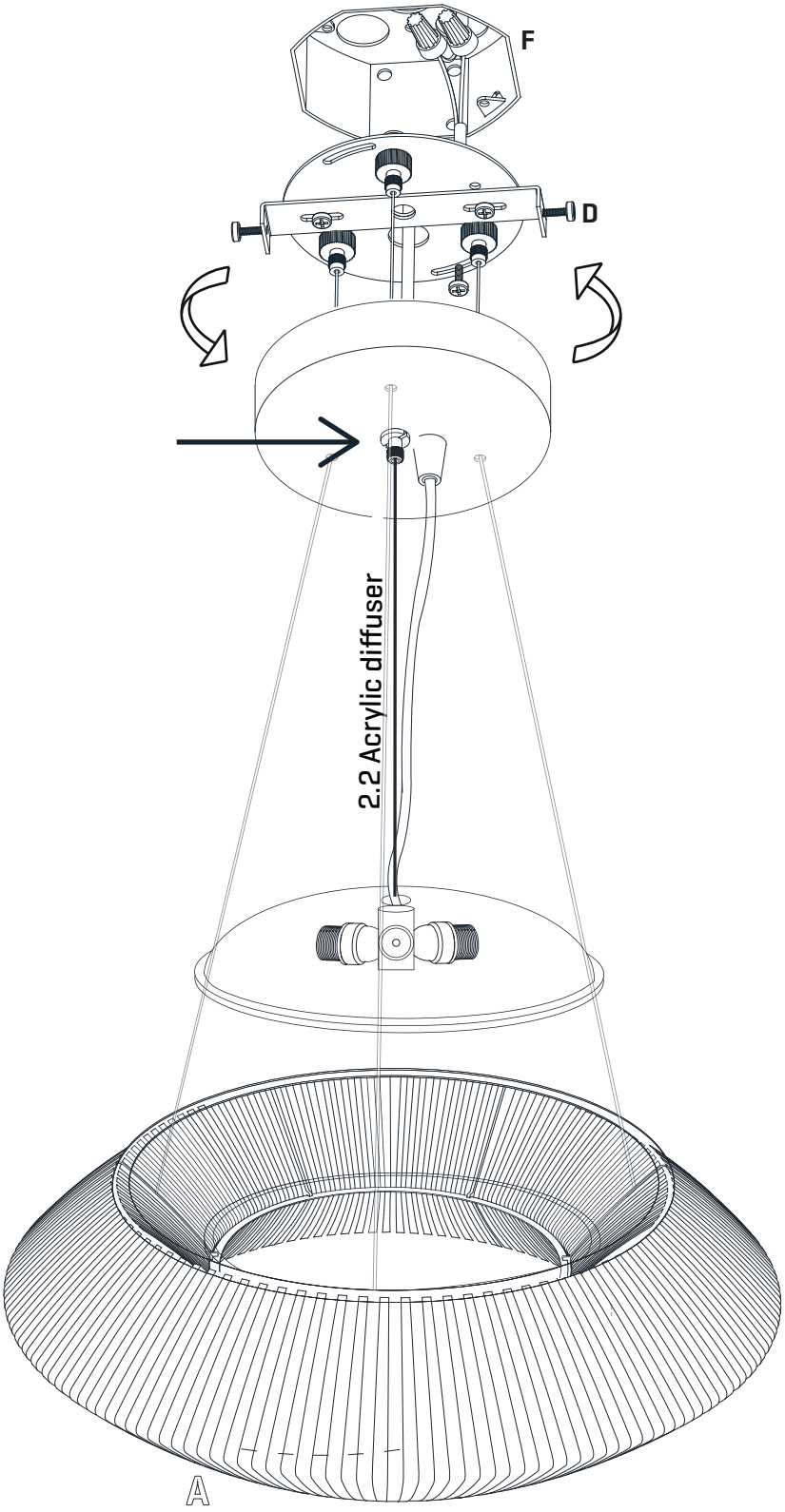

2

The new model with an **ACRYLIC** diffuser incorporates a new steel cable that goes directly to the canopy.

Pass the steel and electric cable through the holes in the canopy.
2.2 Insert the steel cable by the tide rod in the canopy indicated.
Tighten the strain relief situated on the canopy.
2.3 Insert the canopy in the holding piece and tight the security screws.
Tighten the strain relief situated on the canopy.

Le nouveau modèle avec diffuseur **ACRÏLICA** intègre un nouveau câble en acier qui va directement à la rosette de plafond.

Passez le câble en acier et électrique à travers les trous de la verrière.
2.2 Insérez le câble en acier par la tige de marée dans la verrière indiquée.
Serrez le serre-câble situé sur la verrière.
2.3 Insérez le baldaquin dans la pièce de fixation et serrez les vis de sécurité. Serrer le serre-câble situé sur la rosace de plafond.

El nuevo modelo con esfera ACRÏLICA incorpora un nuevo cable de acero que va directamente al florón.

Pasar el cable de acero y el cable eléctrico por los agujeros del florón.
2.2 Conectar el cable de acero del cableado con la semiesfera en el antitirón indicado, apretar la tuerca para asegurarlo.
2.3 Encajar el florón en la pieza de sujeción y apretar los tornillos de seguridad.
Apretar el tensor del cable situado en el florón.

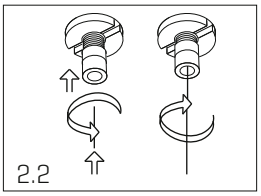

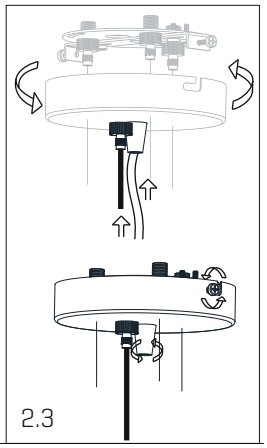

emotional light

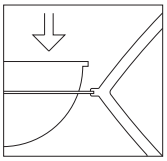

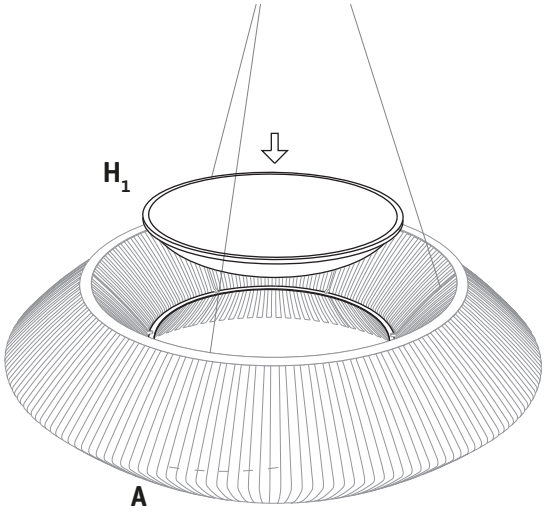

3

Introduce the crystal diffuser into the lampshade, placing first the whole lampshade ([**H$_1$**]).

Insérez l'abat-jour en verre dans l'abat-jour de la lampe, en plaçant d'abord l'ensemble de l'abat-jour en verre ([**H$_1$**]).

Introducir las tulipas de cristal en el hueco central de la lámpara, situando primero la tulipa de cristal entera ([**H$_1$**]).

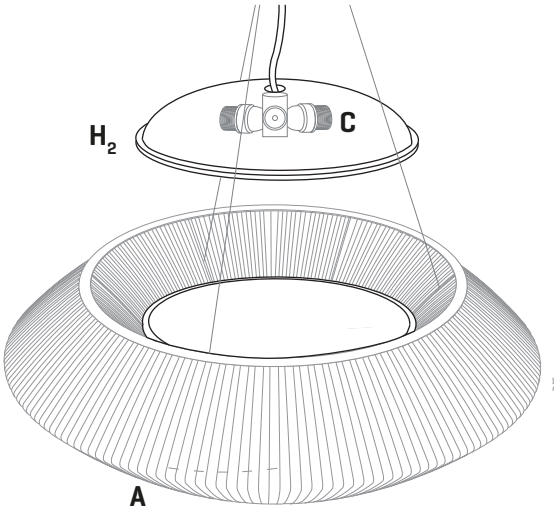

ONLY LED LIGHT BULBS
Max. 8W

4

Due to the change to acrylic material, the only light bulbs allowed are LED, with a maximum of 20W each. Next, place the (light) bulb into the lampholder and finally close the set by adjusting the crystal shade to the lampholder ([**H$_2$**]).

En raison du passage au matériau acrylique, les seules ampoules autorisées sont les LED, avec un maximum de 20W chacune.
Placez l'ampoule dans le porte-lampe et fermez le joint avec l'ampoule de verre dans le porte-lampe ([**H$_2$**]).

Debido al material acrílico, las únicas bombillas permitidas son de LED, con un maximo de 20W cada una.
Colocar la bombilla en el portalámparas y cerra el conjunto con la tulipa de cristal que tiene el porta-lámparas ([**H$_2$**]).