a·emotional light

Ballet Relevé

Héctor Serrano, 2016



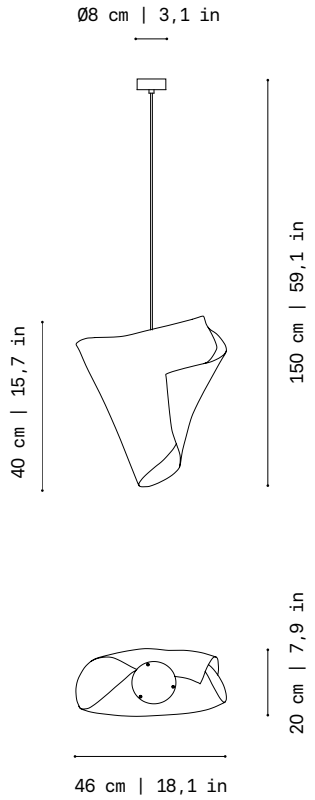

REF: BARE04

Pendant
Suspensión

Lampshade Tulipa	Painted stainless steel Acero inoxidable pintado Stainless steel Acero inoxidable One color to choose Un color a elegir
Finishes Acabados	BL White / Blanco T Taupe / Topo BC Warm white / Blanco cálido CC Custom / Personalizado BE Beige / Beige G Grey / Gris
Canopy Florón	Matt black or matt white Negro mate o blanco mate 230V: Ø8cm | 3,1in 120V: Ø12cm | 4,7in
Cable Cable	Transparent or black Transparente o negro Standard: 150 cm | 59,1 in 120 V: 200 cm | 78,7 in Lenght/largo customizable
Light source Fuente de luz	230 V - 50 Hz E27 LED Vintage - Max. 1x12 W 120 V - 60 Hz E26 LED - Max. 1x12 W
Net weight Peso neto	1kg | 2,2 lb
Packaging Embalaje	44x44x40 cm | 2 kg 17,3x17,3x15,7 in | 4,6 lb
Electrical features Características eléctricas	
Certifications Certificaciones	

Other references
Otras referencias



BAPI04 BARE04 BALA04 BA04-3 BA06