a·emotional light

ASSEMBLY INSTRUCTIONS · INSTRUCCIONES DE MONTAJE

# Onn

ref. **ON04**

Suitable for indoor use, at 25ºC
Apta para uso interior a temperatura ambiente de 25ºC

Box contains | Contenido de la caja:

**A** - Lampshade | Tulipa (1)
**B** - Holding piece | Pieza de sujeción (1)
**C** - Lampholder | Portalámparas (1)
**D** - Security screws | Tornillos de seguridad (2)
**E** - Electrical disposal | Ficha (1)
**F** - Screws | Tornillos (2)
**G** - Canopy | Florón (1)
**H** - Wall Plugs | Tacos (2)

SAFETY NOTE: Switch o° mains supply before commencing installation
INDICACIÓN DE SEGURIDAD : Desconecte la alimentación eléctrica antes de empezar la instalación

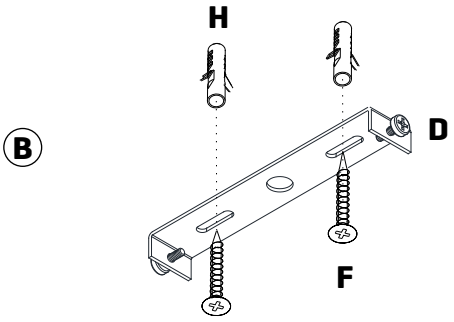


1.1

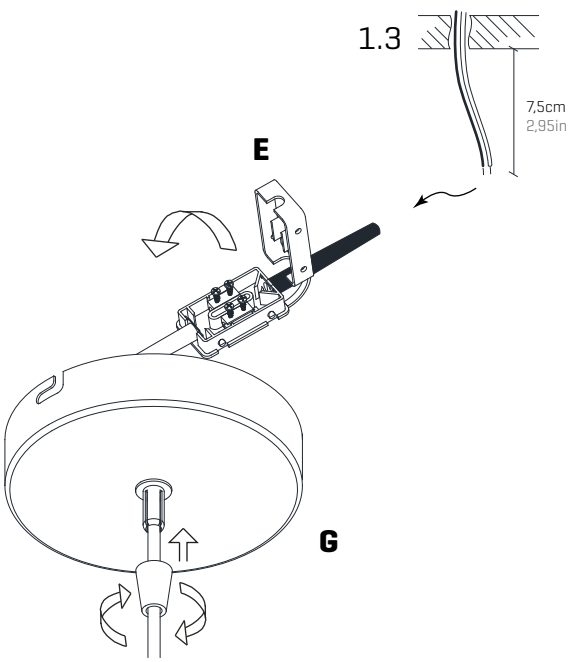


1.2

## 1

1.1 Drill the holes in the ceiling, fit the wall plugs into them and screw the holding piece.
1.2 Pass the electrical wires inside the junction box. The power cables from the wall shouldn´t exceed the dimension of the black hose connection box provided, as shown in Fig. 1.3
Make the electrical connections taking care to respect the correct polarity as the color code.

1.1 Realizar los agujeros en el techo, colocar los tacos y atornillar la pieza de sujeción.
1.2 Pasar los cables eléctricos al interior de la caja de conexiones.
Los cables de alimentación procedentes de la pared no deben exceder la dimensión del manguito negro de la caja de conexiones suministrada, tal y como se indica en la figura 1.
Realizar la conexión eléctrica teniendo cuidado de respetar la polaridad correcta según el código de colores.

COLOR CODE: PHASE (L)-black or brown NEUTRAL (N)-blue
CÓDIGO DE COLORES: FASE (L)-negro o marrón NEUTRO (N)-azul

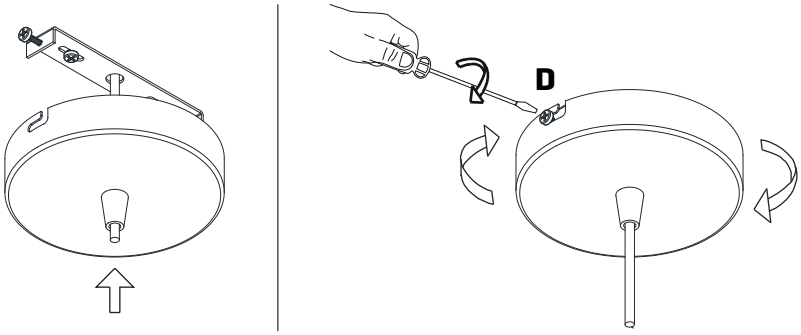


## 2

Insert the canopy in the holding piece and tight the security screws.
Tighten the strain relief situated on the canopy.

Encajar el florón en la pieza de sujeción y apretar los tornillos de seguridad.
Apretar el tensor del cable situado en el florón